由 Autodesk 教育版产品制作

REV.	DESCRIPTION	DATE

正面图

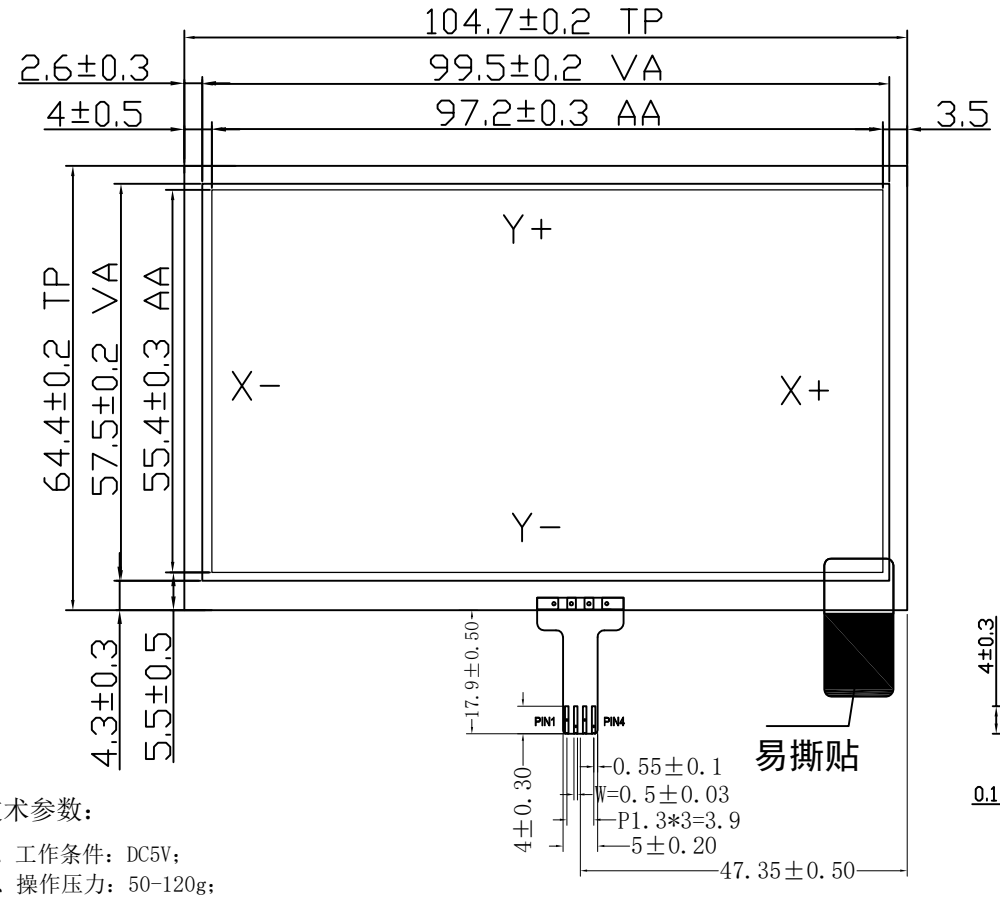

侧面图

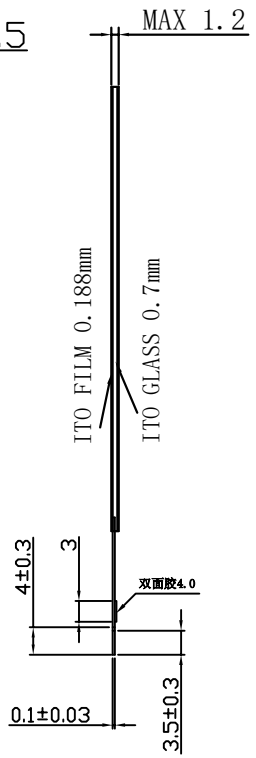

反面图

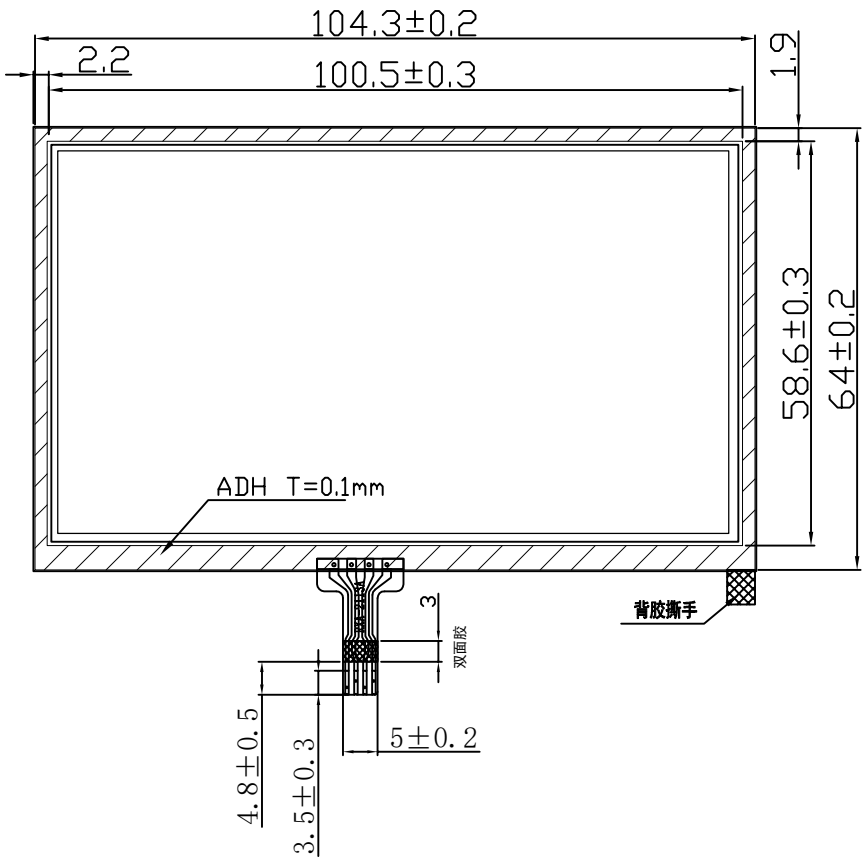

技术参数：

1、工作条件：DC5V；
2、操作压力：50-120g；
3、线性度≤±1.5%；绝缘阻抗＞20MΩ，25V(DC)；
4、工作环境：-10℃~+60℃；
5、储存环境：-20℃~+70℃；
6、透光率：＞75%；
7、结构类型：PET[薄膜[单层膜]/玻璃型(F/G)]；
8、产品总厚度:触摸屏 1.2mm±0.1mm
9、出线方式：FPC出线；
10、ITO Film: 雾面防牛 防刮花。
Glass:500Ω/□ (0.7mm)
tail:FPC (pitch=1.3mm)
11、使用寿命：1,000,000次；
12. X:400-1000ΩY:100-400Ω.
13、响应时间：<20ms。
14、未注明公差：±0.2;控制尺寸：

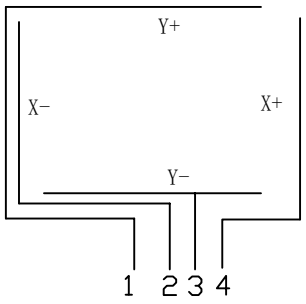

SCALE: 1 : 1 NOT TO SCALE		
PAGE: 1 OF 2		
GENERAL TOL. 0.20mm	UNITS MM	
APPROVALS	DATE	
APP Mychan	2013-03-09	
CHK Amorll	2019-03-09	
DWN Amorll	2019-03-09	

深圳市瑞翔光电技术有限公司

电话:0755-29190292 传真:0755-29190291

MODEL NUMBER :

RXA-043005-20

PROJECTION

CUSTOMER P/N :

DATE:
2019-03-09

由 Autodesk 教育版产品制作